Москва: (495) 241-26-70
Екатеринбург: (343) 319-13-40
Нижний Тагил: (3435) 211-050
www.energo1.com
info@energo1.com

ЭЛЕКТРОДВИГАТЕЛИ АСИНХРОНННЫЕ СЕРИИ АОД

1. ОБЩИЕ СВЕДЕНИЯ

Электродвигатели АОД - асинхронные, трехфазные с короткозамкнутым ротором.
Предназначены для привода механизмов, не требующих регулирования частоты вращения (насосы, вентиляторы, дымососы) и других механизмов с аналогичными характеристиками при пуске.

Вид климатического исполнения: У1;
Номинальный режим работы: продолжительный S1;
Конструктивное исполнение двигателей: Im1001;
Способ охлаждения: IcO1A61;
Степень защиты двигателя: IP44, коробки выводов - IP55, наружного вентилятора - Ip21.

Двигатели АОД работают от сети переменного тока частотой 50 Гц с напряжением 3000 В, 6000 В и 10000 В.

ВНИМАНИЕ!
ПЕРЕД МОНТАЖОМ И ЭКСПЛУАТАЦИЕЙ ЭЛЕКТРОДВИГАТЕЛЯ НЕОБХОДИМО ОЗНАКОМИТЬСЯ С РУКОВОДСТВОМ ПО ЭКСПЛУАТАЦИИ И ЗАПОЛНИТЬ АКТ ВХОДНОГО КОНТРОЛЯ!

2. СТРУКТУРА УСЛОВНОГО ОБОЗНАЧЕНИЯ

Электродвигатель АОД-630-8ДУ1, где:

АОД - асинхронный обдуваемый двигатель;
630 - номинальная мощность, кВт;
8 - количество полюсов;
Д - для двигателей с напряжением 10000 В;
У1 - климатическое исполнение и категория размещения.

Двигатели изготавливают правого и левого вращения. Менять направление вращения можно только при полном отключении электродвигателя.

Москва: (495) 241-26-70
Екатеринбург: (343) 319-13-40
Нижний Тагил: (3435) 211-050
www.energo1.com
info@energo1.com

3. ГАБАРИТНЫЕ И ПРИСОЕДИНИТЕЛЬНЫЕ РАЗМЕРЫ ЭЛЕКТРОДВИГАТЕЛЕЙ АОД С НАПРЯЖЕНИЕМ 3 кВ и 6кВ

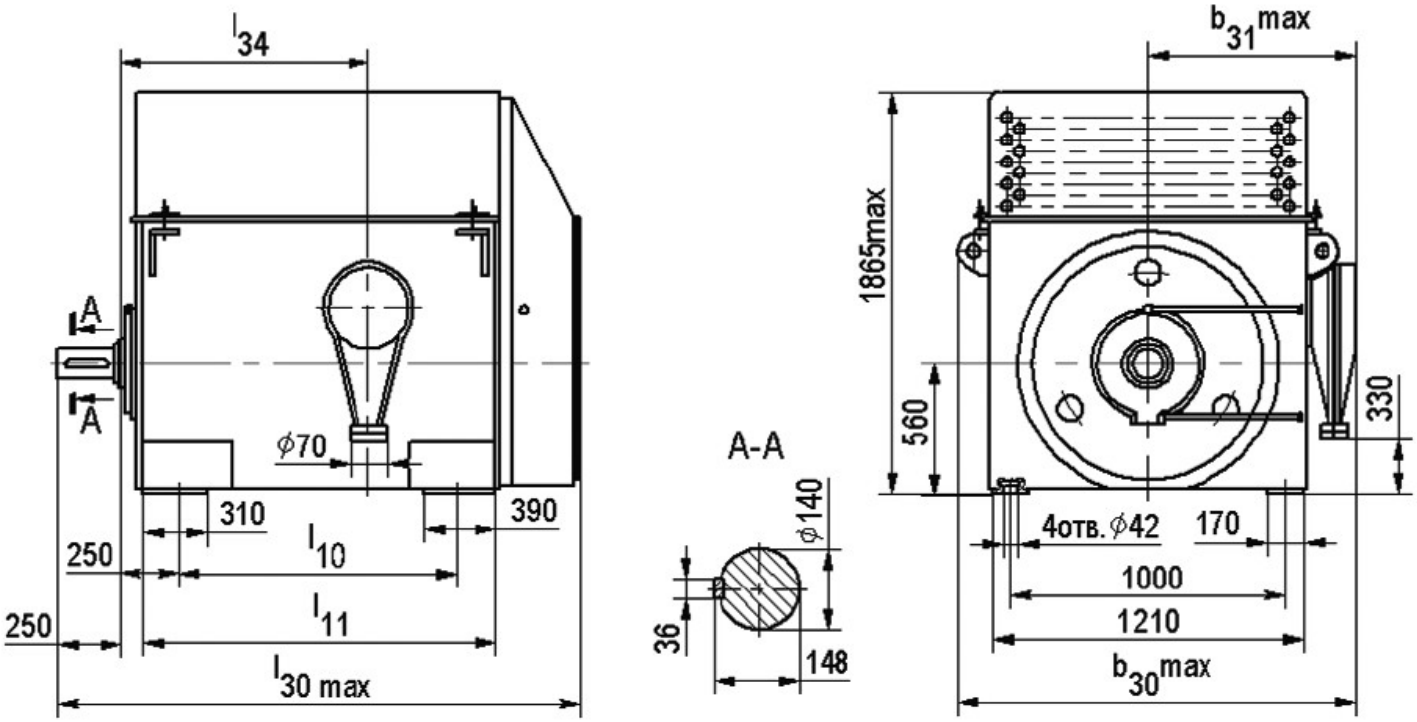

Тип двигателя	l_{10}	l_{11}	l_{30}	l_{34}	Масса, кг
АОД-400-10У1	1000	1400	2190	930	5100
АОД-500-10У1	1000	1400	2190	930	5300
АОД-630-8У1	1000	1400	2190	930	5150
АОД-630-10У1	1250	1640	2430	1170	5970
АОД-800-6У1	1000	1400	2190	930	5050
АОД-800-8У1	1250	1640	2430	1170	5700
АОД-800-10У1	1250	1640	2430	1170	6150
АОД-1000-4У1	1000	1400	2190	930	4890
АОД-1000-6У1	1000	1400	2190	930	5330
АОД-1000-8У1	1250	1640	2430	1170	5950
АОД-1250-4У1	1000	1400	2190	930	5140
АОД-1250-6У1	1250	1640	2430	1170	5980
АОД-1600-4У1	1250	1640	2430	1170	5820
АОД-1600-6У1	1250	1640	2430	1170	6440

Москва: (495) 241-26-70
Екатеринбург: (343) 319-13-40
Нижний Тагил: (3435) 211-050
www.energo1.com
info@energo1.com

4. ГАБАРИТНЫЕ И ПРИСОЕДИНИТЕЛЬНЫЕ РАЗМЕРЫ ЭЛЕКТРОДВИГАТЕЛЕЙ АОД С НАПРЯЖЕНИЕМ 10 кВ

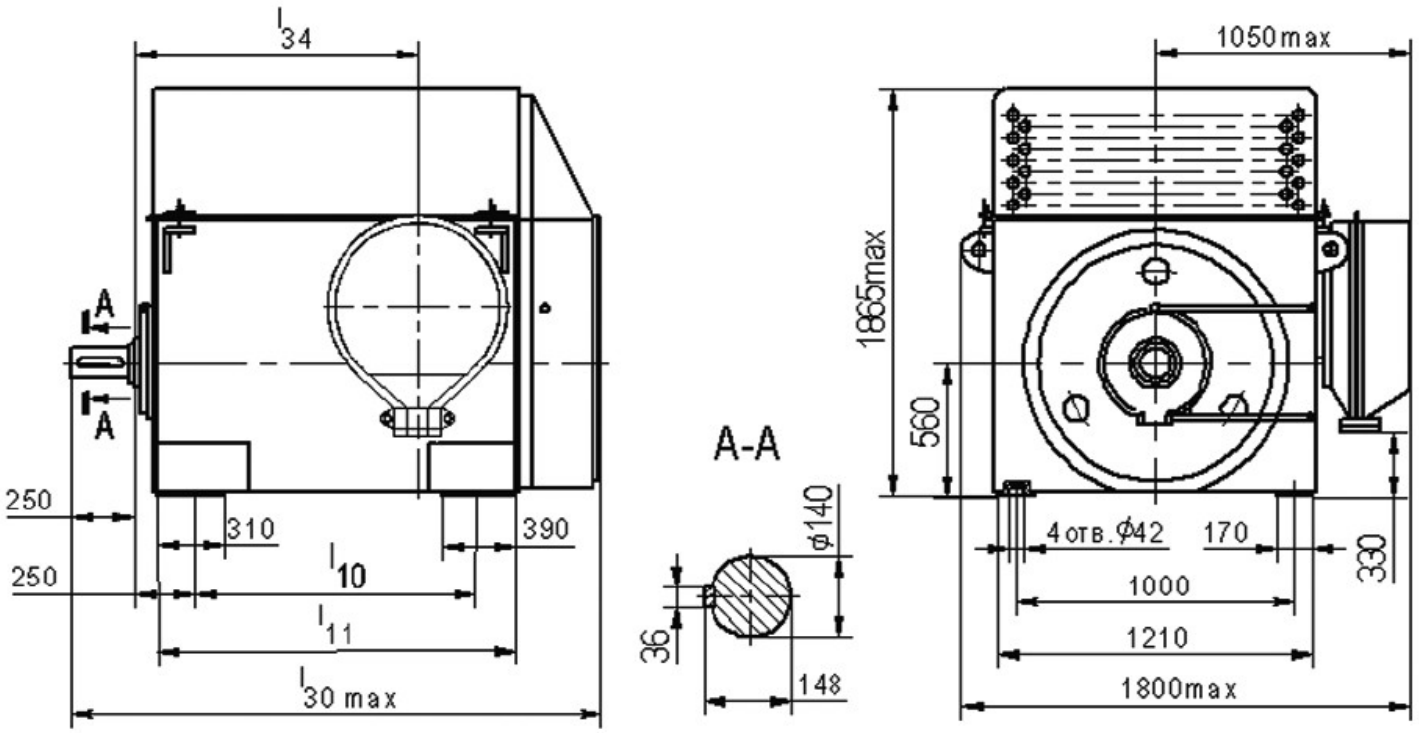

Тип двигателя	l_{10}	l_{11}	l_{30}	l_{34}	Масса, кг
АОД-1000-4ДУ1	1000	1400	2190	930	4910
АОД-1250-4ДУ1	1250	1640	2430	1170	5540
АОД-1600-4ДУ1	1250	1640	2430	1170	5740
АОД-800-6ДУ1	1000	1400	2190	930	5270
АОД-1000-6ДУ1	1250	1640	2430	1170	5980
АОД-1250-6ДУ1	1250	1640	2430	1170	6130
АОД-630-8ДУ1	1000	1400	2190	930	5210
АОД-800-8ДУ1	1250	1640	2430	1170	5900
АОД-1000-8ДУ1	1250	1640	2430	1170	5950

Примечание: все размеры указаны в мм

РУСЭНЕРГО

Москва: (495) 241-26-70
Екатеринбург: (343) 319-13-40
Нижний Тагил: (3435) 211-050
www.energo1.com
info@energo1.com

5. ТЕХНИЧЕСКИЕ ХАРАКТЕРИСТИКИ АСИНХРОННЫХ ДВИГАТЕЛЕЙ СЕРИИ АОД С НАПРЯЖЕНИЕМ 3 кВ И 6 кВ

Тип двигателя	Мощность, кВт	Синхронная частота вращения, об/мин	Направление вращения	КПД, %	cos?, о.е.	Ток статора		Mmax/Mnom	Ms/Mnom	Iki/Inom	Маховый момент, кгм^2	
						3000 В	6000 В				ротора	допустимый механизма
АОД-630-8У1	630	750	левое и правое	94,9	0,79	162	81	2,2	1,3	6,2	490	11000
АОД-800-8У1	800	750		95,1	0,8	202	101	2,2	1,3	6	600	13000
АОД-1000-8У1	1000	750		95,3	0,8	252	126	2,2	1,3	6	700	15000
АОД-400-10У1	400	600		93,8	0,76	108	54	2,4	1,3	6	470	12000
АОД-500-10У1	500	600		94,1	0,78	132	66	2,2	1,3	6	520	15000
АОД-630-10У1	630	600		94,7	0,78	164	82	2,2	1,3	5,8	700	18000
АОД-800-10У1	800	600		94,9	0,8	203	101,5	1,8	1,2	5,2	750	21400
АОД-800-6У1	800	1000		95	0,85	192	96	2,2	1,2	6,5	390	6000
АОД-1000-6У1	1000	1000		95,5	0,85	238	119	2,2	1,2	6,5	430	7000
АОД-1250-6У1	1250	1000		95,8	0,86	292	146	2,2	1,2	6,5	520	8000
АОД-1600-6У1	1600	1000		96	0,86	374	187	2,2	1,2	6,5	640	9400
АОД-1000-4У1	1000	1500	правое	95,2	0,88	230	115	2,4	1,1	7	250	1900
АОД-1250-4У1	1250	1500		95,5	0,88	186	143	2,5	1,1	7	280	2200
АОД-1600-4У1	1600	1500		95,8	0,88	366	183	2,3	1,1	7	340	2600
АОД-1000-4У1	1000	1500	левое	95,2	0,88	230	115	2,4	1,1	7	250	1900
АОД-1250-4У1	1250	1500		95,2	0,88	286	143	2,5	1,1	7	280	2200
АОД-1600-4У1	1600	1500		95,8	0,88	366	183	2,3	1,1	7	340	2600

6. ТЕХНИЧЕСКИЕ ХАРАКТЕРИСТИКИ АСИНХРОННЫХ ДВИГАТЕЛЕЙ СЕРИИ АОД С НАПРЯЖЕНИЕМ 10 кВ

Тип двигателя	Мощность, кВт	Синхронная частота вращения,	Направление вращения	КПД, %	cos?, о.е.	Ток статора, А	Mmax/Mnom	Ms/Mnom	Iki/Inom	Маховый момент, кгм^2	
										ротора	допустимый механизма
АОД-1000-4ДУ1	1000	1500	правое и левое	95	0,88	69	2,2	6,5	1	230	1790
АОД-1250-4ДУ1	1250	1500		95,3	0,88	86	2,2	6,5	1	285	2280
АОД-1600-4ДУ1	1600	1500		95,6	0,89	109	2,2	6,5	1	320	2500
АОД-800-6ДУ1	800	1000	правое и левое	94,7	0,86	57	2,3	6,5	1,2	415	6450
АОД-1000-6ДУ1	1000	1000		95,2	0,85	71	2,3	6,5	1,2	520	8400
АОД-1250-6ДУ1	1250	1000		95,5	0,86	88	2,2	6,5	1,2	555	8500
АОД-630-8ДУ1	630	750		94,5	0,78	49	2,1	5,5	1,2	500	11300
АОД-800-8ДУ1	800	750		94,7	0,8	61	2,1	5,5	1,2	645	14000
АОД-1000-8ДУ1	1000	750		95	0,8	76	2,1	5,5	1,2	690	15000

Москва: (495) 241-26-70
Екатеринбург: (343) 319-13-40
Нижний Тагил: (3435) 211-050
www.energo1.com
info@energo1.com

7. СВЕДЕНИЯ ОБ УПАКОВЫВАНИИ И КОНСЕРВАЦИИ

Упаковка и консервация двигателя обеспечивают его сохранность на время транспортирования и хранения в течение 24 месяцев со дня отгрузки с предприятия-изготовителя при условии соблюдения требований эксплуатационной документации.

8. ГАРАНТИЙНЫЕ ОБЯЗАТЕЛЬСТВА

Завод-изготовитель гарантирует соответствие двигателя требованиям технических условий при соблюдении потребителем правил транспортирования, хранения, монтажа и эксплуатации, установленных в техническом описании и инструкции по эксплуатации двигателя.

ВНИМАНИЕ!

В случае нарушения целостности пломб электродвигателя, гарантийные обязательства завода-изготовителя перед потребителем прекращаются.
Снятие пломб и разборка электродвигателя в гарантийные сроки возможны только с письменного разрешения завода-изготовителя или в присутствии его представителя.

9. КОМПЛЕКТ ПОСТАВКИ

1. Двигатель асинхронный со шпонкой ---------- 1 шт.
2. Руководство по эксплуатации ---------- 1 экз.
3. Паспорт ---------- 1 экз.
4. Сертификат соответствия ---------- 1 экз.